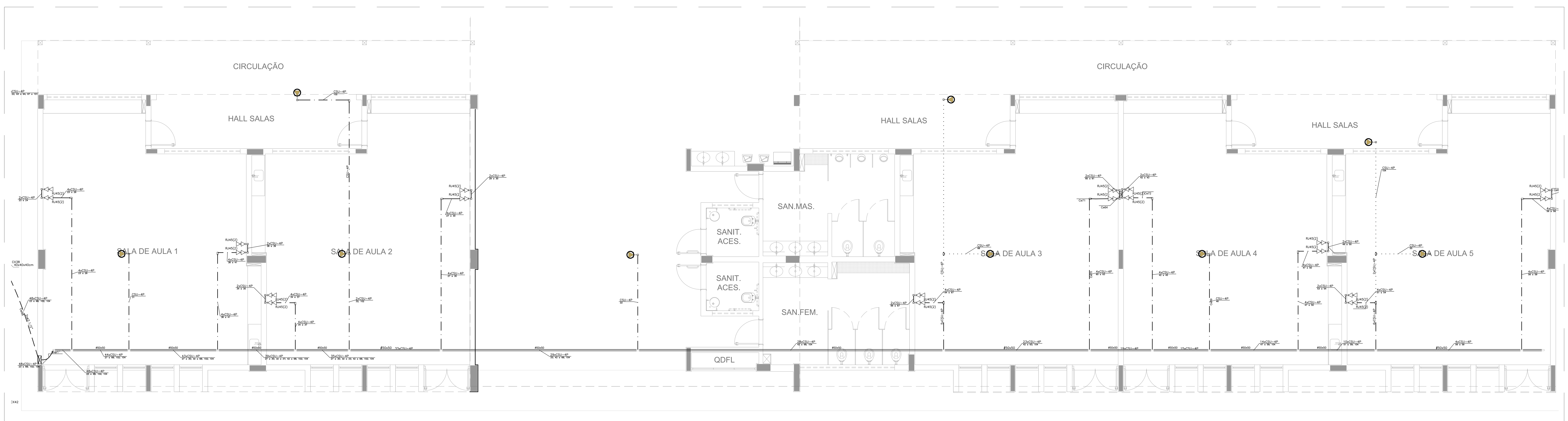

BLOCO G – PEDAGÓGICO 1 (SALAS 01 E 02) E BLOCO H – PEDAGÓGICO 2 (SALAS 03, 04 E 05)
ESCALA 1:50

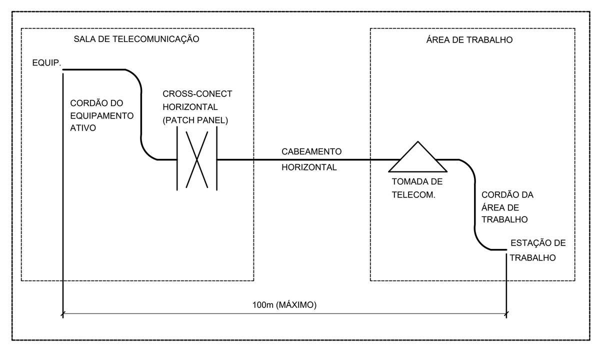

DIAGRAMA DE COMPRIMENTOS MÁXIMOS DO SISTEMA DE CABEAMENTO ESTRUTURADO
SEM ESCALA

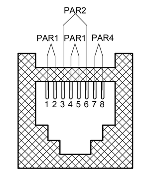

PAR 1 CORES	PAR 2 CORES
1 BRANCO/VERDE 2 VERDE	3 BRANCO/LARANJA 6 LARANJA
PAR 3 CORES	PAR 4 CORES
4 AZUL 5 BRANCO/AZUL	7 BRANCO/MARROM 8 MARROM

DIAGRAMA DE CRIMPAGEM - PADRÃO DE CONECTORIZAÇÃO EIA-TIA 568A
SEM ESCALA

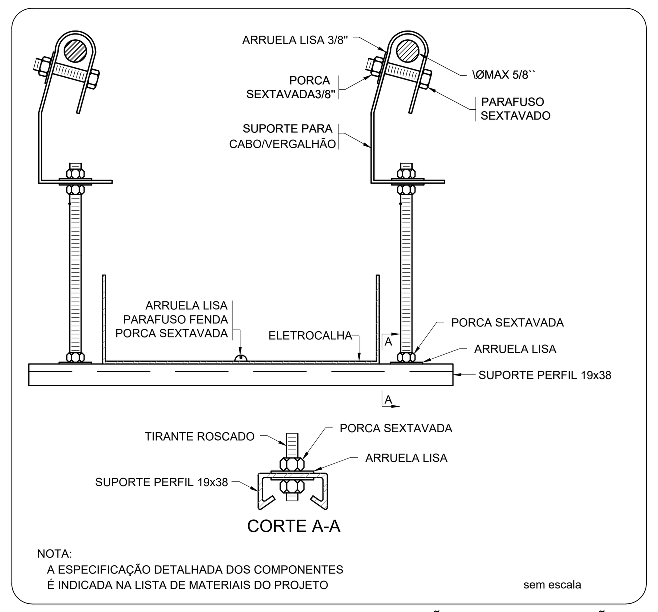

NOTA:
A ESPECIFICAÇÃO DETALHADA DOS COMPONENTES
É INDICADA NA LISTA DE MATERIAIS DO PROJETO
sem escala

ELETROCALHA - SUPORTE PERFIL 19x38 - FIXAÇÃO CABO/VERGALHÃO

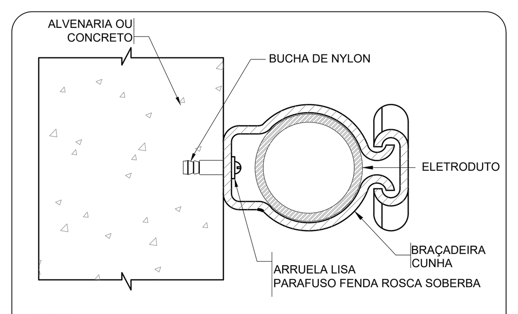

NOTA:
A ESPECIFICAÇÃO DETALHADA DOS COMPONENTES
É INDICADA NA LISTA DE MATERIAL DO PROJETO.
sem escala

FIXAÇÃO DE UM ELETRODUTO EM SUPERFÍCIE DE ALVENARIA OU CONCRETO

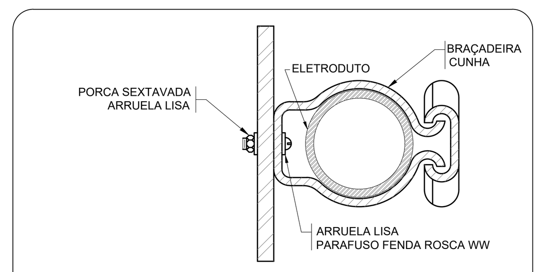

NOTA:
A ESPECIFICAÇÃO DETALHADA DOS COMPONENTES
É INDICADA NA LISTA DE MATERIAIS DO PROJETO
sem escala

FIXAÇÃO DE ELETRODUTO EM SUPERFÍCIE METÁLICA

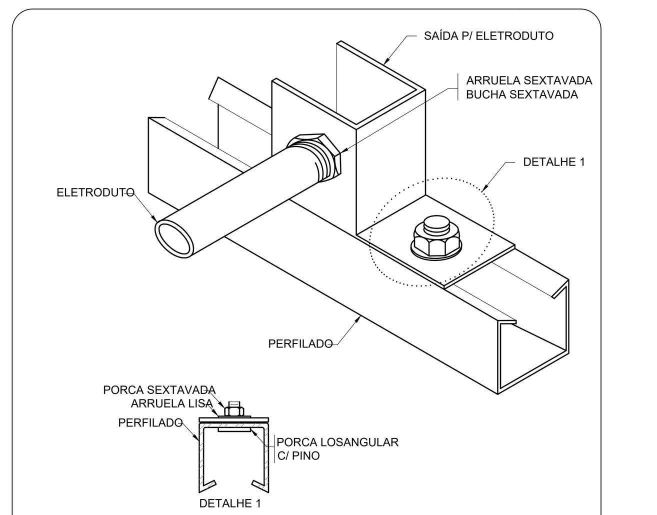

NOTA:
A ESPECIFICAÇÃO DETALHADA DOS COMPONENTES
É INDICADA NA LISTA DE MATERIAIS DO PROJETO.
sem escala

ENTRADA E SAÍDA DE ELETRODUTO EM PERFILADO

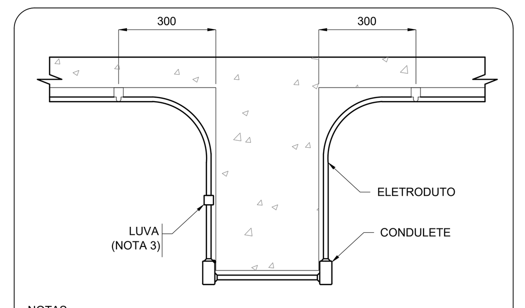

NOTAS:
1- A ESPECIFICAÇÃO DETALHADA DOS COMPONENTES
É INDICADA NA LISTA DE MATERIAIS DO PROJETO
2- DIMENSÕES EM MILÍMETROS
3- LUVA SE NECESSÁRIO.
sem escala

ELETRODUTO TRANSPOSIÇÃO DE VIGA

LEGENDA

	ELETROCALHA DE AÇO GALVANIZADO SEM SEPTO, LISA COM TAMPA POR MEIO DE PRESSÃO. INSTALAÇÃO SOBRE O FORRO OU APARENTE. DIMENSÕES QUANDO NÃO INDICADO: 50x50mm.
	ELETRODUTO DE PVC FLEXÍVEL INSTALADA EMBUTIDO NO LAJE/PISO. QUANDO NÃO INDICADO ø3/4".
	ELETRODUTO DE PVC FLEXÍVEL INSTALADA EMBUTIDO LAJE/TETO OU EM ALVENARIA. QUANDO NÃO INDICADO ø3/4".
	ELETRODUTO DE PVC APARENTE OU NO ENTREFORRO, RESISTENCIA A COMPRESSÃO > 750N (PESADO), CONFORME ABNT NBR 15465-2008. QUANDO NÃO INDICADO ø3/4".
	TUBULAÇÃO EM ELETRODUTO DE AÇO GALVANIZADO ELETROLITICO INSTALADO APARENTE OU NO ENTREFORRO. QUANDO NÃO INDICADO ø3/4".
	CAIXA DE PASSAGEM EM PVC RÍGIDO APARENTE OU SOBRE O FORRO, QUANDO NÃO INDICADO SERÁ 6x6".
	CAIXA DE PASSAGEM 2X4" EM PVC RÍGIDO EMBUTIDA EM ALVENARIA DE EMBUTIR
	CAIXA DE PASSAGEM 4X4" EM PVC RÍGIDO EMBUTIDA EM ALVENARIA DE EMBUTIR
PC	RACK ABERTO 19" 44U PARA INSTALAÇÃO DOS EQUIPAMENTOS ATIVOS E PASSIVOS DA REDE DE CABEAMENTO ESTRUTURADO (RACK PRINCIPAL)
ZD	RACK ABERTO 19" 24U PARA INSTALAÇÃO DOS EQUIPAMENTOS ATIVOS E PASSIVOS DA REDE DE CABEAMENTO ESTRUTURADO (RACK PARCIAL).
	PONTO PARA TOMADA SIMPLES RJ-45 (TELEFONE) EM CAIXA 4x2" EMBUTIDA EM ALVENARIA. QUANDO NÃO INDICADO, SERÁ INSTALADA A 30cm DO PISO ACABADO
	PONTO PARA TOMADA SIMPLES RJ-45 (TELEFONE) EM CAIXA 4x2" EMBUTIDA EM ALVENARIA. QUANDO NÃO INDICADO, SERÁ INSTALADA A 110cm DO PISO ACABADO
	PONTO PARA TOMADA DUPLA RJ-45 EM CAIXA 4x4" EMBUTIDA EM ALVENARIA. QUANDO NÃO INDICADO, SERÁ INSTALADA A 30cm DO PISO ACABADO
	PREVISÃO DE TOMADA SIMPLES RJ-45 EM CAIXA 4x2" INSTALADA NO TETO PARA ACESS POINT (ROTEADOR WIRELESS). QUANDO NÃO INDICADO, SERÁ INSTALADA A 290cm DO PISO ACABADO
	CAIXA DE PASSAGEM EM AÇO GALVANIZADO COM TAMPA CEGA INSTALADA SOBRE O FORRO OU APARENTE. DIMENSÕES QUANDO NÃO INDICADA SERÁ 4x4".
	CONDULETES (DAILET) EM ALUMÍNIO FUNDIDO. INSTALAÇÃO APARENTE. DIÂMETRO QUANDO NÃO COTADO SERÁ ø3/4".
	QUADRO DE DISTRIBUIÇÃO GERAL DE TELEFONIA (DG) DE EMBUTIR. QUANDO NÃO INDICADO, SERÁ INSTALADA A 140cm (EIXO) DO PISO ACABADO E FABRICADAS EM CHAPA DE AÇO COM FUNDO DE MANDEIRA.
AL1 R1	CAIXA DE PASSAGEM TIPO R (TELECOMUNICAÇÕES) EM ALVENARIA COM TAMPA DE FERRO (ENTRADA DE TELEFONIA).
	INDICAÇÃO DE SUBIDA DE INFRAESTRUTURA
	INDICAÇÃO DE DESCIDA DE INFRAESTRUTURA

NOTAS

1. PARA EXECUÇÃO DESTE PROJETO DEVE SER SEGUIDO OS PROCEDIMENTOS, DEFINIÇÕES E ESPECIFICAÇÕES DO MEMORIAL DESCRITIVO.
2. DEVE SER VERIFICADO NO LOCAL DE EXECUÇÃO TODAS AS MEDIDAS E INTERFERÊNCIAS, DEVENDO SER INFORMADO AO CONTRATANTE QUALQUER DISCREPÂNCIA OU NECESSIDADE DE ALTERAÇÃO.
3. É DE RESPONSABILIDADE DO EXECUTOR VERIFICAR E INFORMAR AO CONTRATANTE QUALQUER PROBLEMA QUE INTERFIRA NA EXECUÇÃO DESTE PROJETO.
4. DEVERÁ SER REALIZADA VERIFICAÇÃO "IN-LOCO", DE TODOS OS ENCAMINHAMENTOS DAS INSTALAÇÕES E DOS ESPAÇOS DESTINADOS AOS EQUIPAMENTOS ANTES DE SER INICIADA A EXECUÇÃO.
5. TODAS AS INSTALAÇÕES FORAM ESTUDADAS COM BASE NAS NORMAS DA ABNT, CONCESSIONÁRIAS LOCAIS, ÓRGÃOS REGULADORES E FISCALIZADORES.
6. TODO CABEAMENTO DEVERÁ SER IDENTIFICADO NAS DUAS PONTAS POR MEIO DE ANILHAS.
7. TODOS AS CURVATURAS DE ELETRODUTOS DEVERÃO SER REALIZADAS UTILIZANDO CURVA TIPO LONGA, E NÃO MAIS QUE DUAS ENTRE CAIXAS DE PASSAGEM.
8. OS ELETRODUTOS, ELETROCALHAS E ELETRODUTOS FLEXIVEIS METÁLICOS, DEVERÃO TER CONTINUIDADE (INTERLIGANDO-SE CASO SEJAM INTERROMPIDOS POR TRECHOS NÃO METÁLICOS) E SEREM ATERRADOS EM UMA OU AMBAS AS EXTREMIDADES EM PADRÕES CONFORMIDADE COM A NBR-5419 E ANSI/TIA/EIA-607.
9. TODOS OS CABOS DEVERÃO SER ORGANIZADOS E AMARRADOS COM VELCRO DENTRO DAS ELETROCALHAS E DUTOS.
10. A CONTRATADA SERÁ RESPONSÁVEL PELA SELEÇÃO FINAL DOS EQUIPAMENTOS, INFRA-ESTRTURAS E MATERIAS A SEREM UTILIZADOS NA OBRA, CONFORME OS DESENHOS DESTE PROJETO E CADERNO DE ESPECIFICAÇÕES.
11. TODO TIPO DE EMENDA DEVERÁ SER EXECUTADA COM CONECTORES MULTIPLOS PARA CONDUTORES ELÉTRICOS (RE.: SINDAL) E DENTRO DAS CAIXAS DE PASSAGEM, ONDE NESTAS, DEVERÁ SER DEIXADA FLOGA MÍNIMA DE 30cm. NÃO SERÃO ACEITAS EMENDAS DENTRO DE ELETRODUTOS.
12. OS ELETRODUTOS, ELETROCALHAS E ELETRODUTOS FLEXIVEIS METÁLICOS, DEVERÃO TER CONTINUIDADE (INTERLIGANDO-SE CASO SEJAM INTERROMPIDOS POR TRECHOS NÃO METÁLICOS) E SEREM ATERRADOS EM UMA OU AMBAS AS EXTREMIDADES EM PADRÕES CONFORMIDADE COM A NBR-5419 E ANSI/TIA/EIA-607.
13. TODOS OS CABOS QUE SERÃO UTILIZADOS NA INFRA-ESTRUTURA DE REDES, DEVERÃO SER CERTIFICADOS CONFORME OS PRÉ-ESTABELECIDOS PELO FABRICANTE.
14. TODOS OS TESTES DE CERTFICAÇÃO NO CABEAMENTO DE ESTRUTURADO, DEVERÃO SER DEVIDAMENTE DOCUMENTADOS E ENTREGUES AO CONTRATANTE.
15. É RECOMENDADO QUE OS PRODTUTOS DE CABEAMENTO ESTRUTURADO SEJAM DO MESMO FABRICANTE, E ESTES SEJAM INSTALADOS POR PROFISSIONAL CERTIFICADO, DE FORMA A SE OBTER GARANTIA EXTENDIDA DA SOLUÇÃO ADOTADA.
16. A TAXA MÁXIMA DE OCUPAÇÃO PARA CALHAS NÃO DEVERÁ ULTRAPASSAR A 40% DE SUA ÁREA ÚTIL E O AGRUPAMENTO DE CABOS NÃO PODERÁ EXCEDER AO INDICADO NO PROJETO E PARA O QUAL FORAM CALCULADOS, COM OS RESPECTIVOS FATORES DE REDUÇÃO DE CAPACIDADE.
17. NÃO FAZ PARTE DESTE ESCOPO OS PROJETOS DE REDE ATIVA (SWITCHES, ROTEADORES, SERVIDORES E ETC.)
18. TODOS OS MATERIAIS A SEREM EMPREGADOS NA INSTALAÇÃO DEVERÃO OBEDECER AS SEGUINTES NORMAS E SUAS ATUALIZAÇÕES:
    - 18.1. EIA/TIA-568, 569 STANDARD – COMERCIAL BUILDIN TELECOMMUNICARIONS WIRING STANDARD;
    - 18.2. ANSI/TIA/EIA 606 A – ADMINISTRATION STANDARD FOR THE TELECOMMUNICATIONS INFRASTRUCTURE OF COMMERCIAL BUILDINGS;
    - 18.3. ANSI/TIA/EIA 607 – GROUNDING AND BONDING REQUIREMENTS FOR TELECOMMUNICATIONS IN COMMERCIAL BUILDINGS;
    - 18.4. TIA 942 – DATA CENTER CABLING STANDARD AMENDED;
    - 18.5. TIA/EIA-TSB 72 – CENTRALIZED OPTICAL FIBER CABLING;
    - 18.6. ISO/IEC 11801 – INFORMATION TECHNOLOGY – GENERIC CABLING FOR CUSTOMER PREMISES SPECIFIES;
    - 18.7. NBR 5410/2005 – INSTALAÇÕES ELÉTRICAS DE BAIXA TENSÃO;
    - 18.8. NBR 5419/2005 – PROTEÇÃO DE ESTRUTURAS CONTRA DESCARGAS ATMOSFÉRICAS;
    - 18.9. NBR 13300 – REDES TELEFÔNICAS INTERNAS EM PRÉDIOS – TERMINOLOGIA;
    - 18.10. NBR 13301 – REDES TELEFÔNICAS INTERNAS EM PRÉDIOS – SIMBOLOGIA;
    - 18.11. NBR 13726 – REDES TELEFÔNICAS INTERNAS EM PRÉDIOS – TUBULAÇÃO DE ENTRADA TELEFÔNICA – PROJETO;
    - 18.12. NBR 13727 – REDES TELEFÔNICAS INTERNAS EM PRÉDIOS – PLANTAS/PARTES COMPONENTES DE UM PROJETO DE TUBULAÇÃO TELEFÔNICA;
    - 18.13. NBR 13822 – REDES TELEFÔNICAS EM EDIFICAÇÕES COM ATÉ CINCO PONTOS TELEFÔNICOS – PROJETO;
    - 18.14. ISO 11801 – GENERIC CABLING FOR COSTUMER PREMISES;
    - 18.15. NBR 13487 – FIBRAS ÓTICAS MULTIMODO;
    - 18.16. NBR 13488 – FIBRA ÓPTICA TIPO MONOMODO DE DISPERSÃO NORMAL – ESPECIFICAÇÃO;
    - 18.17. NBR 14565 CABEAMENTO DE TELECOMUNICAÇÕES PARA EDIFÍCIOS COMERCIAIS (2007);
    - 18.18. PROCEDIMENTOS DA COONCESSIONÁRIA DE TELEFONIA LOCAL PERTINENTES AO ASSUNTO;
    - 18.19. DEMAIS NORMAS PERTINENTES AO SISTEMA PROPOSTO.A CONTRATADA SERÁ RESPONSÁVEL PELA COMPROVAÇÃO DAS ESPECIFICAÇÕES TÉCNICAS DOS EQUIPAMENTOS, INFRA-ESTRTUTURAS E MATERIAS UTILIZADOS NA OBRA, ATENDENDO AOS REQUISITOS EXISTENTES NO PROJETO E CADERNO DE ESPECIFICAÇÕES.

NOMENCLATURAS

A) IDENTIFICAÇÃO DO RACK
XX Y
- NÚMERO SEQUÊNCIAL DO RACK DE TELECOMUNICAÇÕES OU SALA ESPECÍFICA
- (PC) RACK DE TELECOMUNICAÇÕES PRINCIPAL; (ZD) RACK PARCIAL DE DISTRIBUIÇÃO

B) IDENTIFICAÇÃO DO CABEAMENTO DE TELECOMUNICAÇÕES
XXxCYZZWP
- QUANTIDADE DE PARES OU FIBRAS
- TIPO DE CABO: (U) UTP, (S) STP, (F) FTP, (Fo) FIBRA ÓPTICA MM (MULTIMODO)
- CABEAMENTO: (S) SECUNDÁRIO, (P) PRIMÁRIO, (I) INTERMEDIÁRIO
- QUANTIDADE DE CABOS

NOTAS:
- EXECUTAR ESTE PROJETO JUNTAMENTE COM O PROJETO ESTRUTURAL;
- ANTES DA CONCRETAGEM PREVER PASSAGEM PARA AS TUBULAÇÕES DENTRO DOS LIMITES ESTABELECIDOS PELA NBR 6118:2014;
- PARA POSICIONAMENTO DAS LUMINÁRIAS OBSERVAR LOCAÇÃO NA PLANTA DE FORRO;
- OS ELETRODUTOS QUE SEGUEM ATÉ O QUADRADO DE ALIMENTAÇÃO GERAL DEVERÃO SER EM PVC RÍGIDO ROSCÁVEL;
- OS ELETRODUTOS APARENTES (PÁTIO) DEVERÃO SER DE AÇO GALVANIZADO;
- ALTERAÇÕES NESTE PROJETO SOMENTE COM AUTORIZAÇÃO EXPRESSA DO FNDE.

REFERÊNCIAS:
- MEMORIAL DESCRITIVO E ESPECIFICAÇÕES TÉCNICAS;
- PLANILHA DE QUANTITATIVOS.

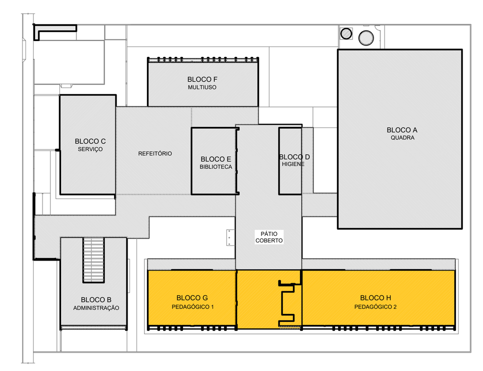

MAPA CHAVE - IMPLANTAÇÃO

FNDE Fundo Nacional de Desenvolvimento da Educação — Ministério da Educação

PROJETO PADRÃO - FNDE

PROPRIETÁRIO: :
ENDEREÇO:
MUNICÍPIO – UF:

PROPRIETÁRIO
RESP. TÉCNICO CREA
AUTOR DO PROJETO Plínio Teixeira do Nascimento Júnior CREA 13.300-D/DF

DLFO | CREA | RA

OBSERVAÇÕES:

ESCOLA 5 SALAS DE AULA – MODELO TÉRREO
PROJETO DE INSTALAÇÕES

COORDENAÇÃO	DISTRIBUIÇÃO CABEAMENTO ESTRUTURADO		ECE
CGEST - Coordenação Geral de Infraestrutura Educacional	BLOCO G - PEDAGÓGICO 1 E BLOCO H - PEDAGÓGICO 2		
FORMATO (1374x841)	REVISÃO R.00	ESCALA 1:50 DATA EMISSÃO JAN/2021	PRANCHA 04/04